Poz. F3 - 1 szt

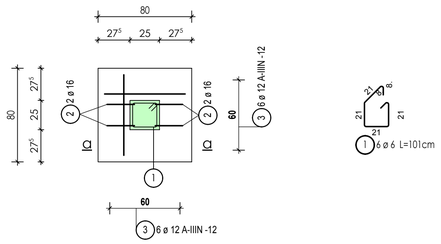

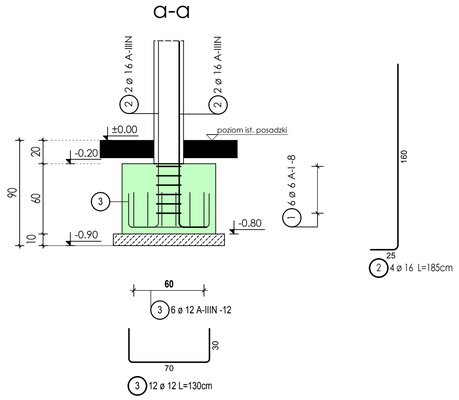

Lista prętów - Poz. F3 - 1szt

Poz.	Szt.	ø [mm]	Pojed. Dług. [m]	Klasa stali	Zwym. forma gięcia (bez skali)	Suma Dług. [m]	Masa [kg]
1	6	6	1.01	A-I	8, 39, 90, 21, 21	6.06	1.35
2	4	16	1.85	A-IIIN	25, 160	7.40	11.68
3	12	12	1.30	A-IIIN	30, 70	15.60	13.85
						A-I	1.35
						A-IIIN	25.53
							26.88

Poz. F4 - 1 szt

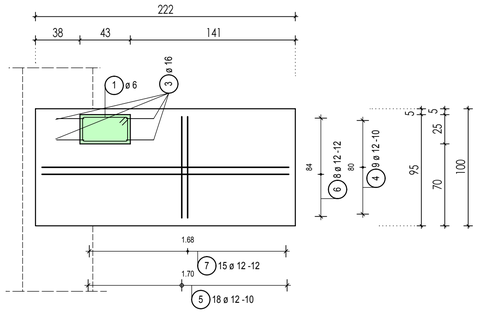

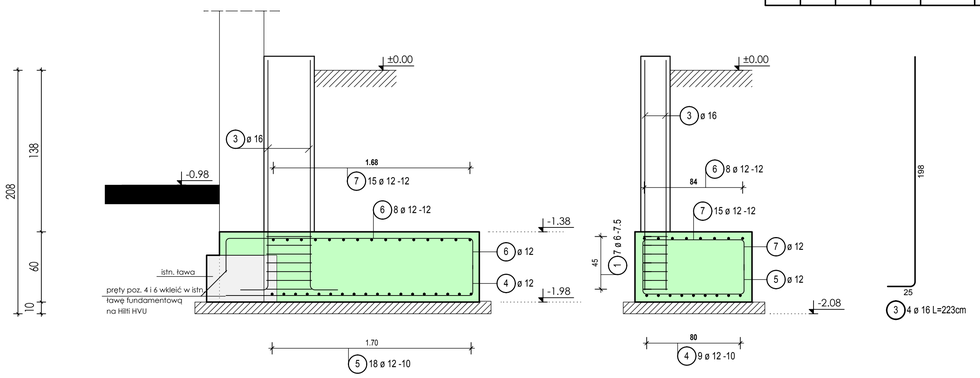

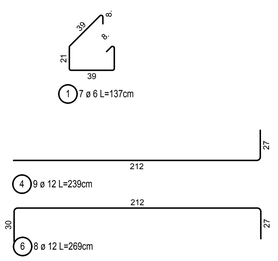

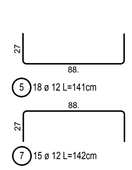

Lista prętów - Poz. F4

Poz.	Szt.	ø [mm]	Pojed. Dług. [m]	Klasa stali	Zwym. forma gięcia (bez skali)	Suma Dług. [m]	Masa [kg]
1	7	6	1.37	A-I	8, 39, 90, 21	9.59	2.13
3	4	16	2.23	A-IIIN	25, 198	8.92	14.08
4	9	12	2.39	A-IIIN	27, 212	21.51	19.10
5	18	12	1.41	A-IIIN	27, 88.	25.38	22.54
6	8	12	2.67	A-IIIN	212, 28, 27	21.36	18.97
7	15	12	1.42	A-IIIN	88., 27	21.30	18.91
						A-I	2.13
						A-IIIN	93.60
							95.73

Poz. F1 - 2 szt

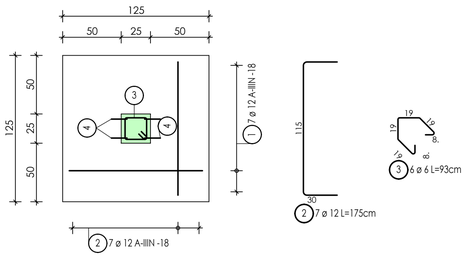



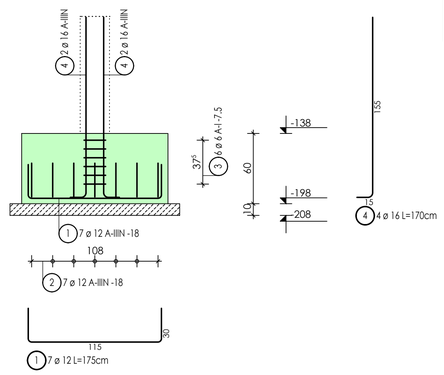



Lista prętów - Poz. F1 dla 1 szt

Poz.	Szt.	ø [mm]	Pojed. Dług. [m]	Klasa stali	Zwym. forma gięcia (bez skali)	Suma Dług. [m]	Masa [kg]
1	7	12	1.75	A-IIIN	25, 115	12.25	10.88
2	7	12	1.75	A-IIIN	25, 115	12.25	10.88
3	6	6	0.93	A-I	19, 19, 15, 85	5.58	1.24
4	4	16	1.70	A-IIIN	27, 155	6.80	10.74
						A-I	1.24
						A-IIIN	32.50
							33.74

Poz. F2 - 1 szt

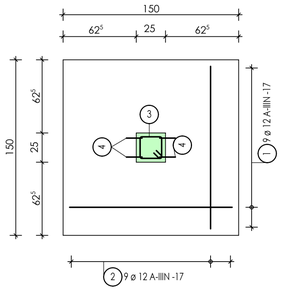

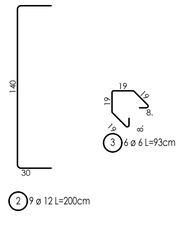

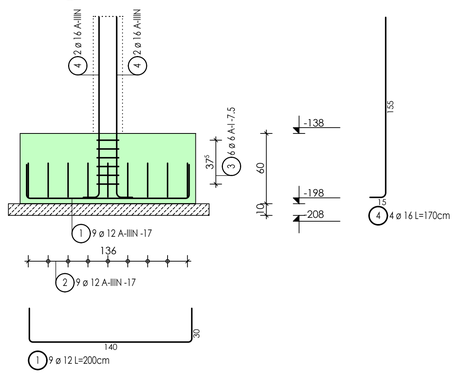

Lista prętów - Poz. F2

Poz.	Szt.	ø [mm]	Pojed. Dług. [m]	Klasa stali	Zwym. forma gięcia (bez skali)	Suma Dług. [m]	Masa [kg]
1	9	12	2.00	A-IIIN	25, 140	18.00	15.98
2	9	12	2.00	A-IIIN	25, 140	18.00	15.98
3	6	6	0.93	A-I	19, 19, 15, 85	5.58	1.24
4	4	16	1.70	A-IIIN	27, 155	6.80	10.74
						A-I	1.24
						A-IIIN	42.70
							43.94

uwagi :

- beton B25 ,C25/30
- chudy beton B10 ,C12/15
- stal AIIIN - B500SP ,
  AI - St3S,
- poziomy posadowienia min. 1m poniżej poziomu terenu
- wysokość stóp - 60 cm ,
- nominalna grubość otuliny 5,0 cm ,
- maksymalny stosunek w/c =0,55,
- minimalna zawartość cementu 300 kg/m3 ,
- w jednym przekroju łączyć max 50% pretów, długość zakładu 80 średnic,
- jeżeli w poziomie posadowienia wystąpią grunty nienośne należy je wybrać , a powstałą pustkę wypełnić chudym betonem lub podsypką piaskowo-żwirową zagęszczoną do I_D=0.9 ,
- wykop fundamentowy odebrać komisyjnie przy udziale projektanta konstrukcji,

Indeks (rewizja)	Treść zmiany :	Data i podpis :
Opracował :	mgr inż. Jerzy Wójcik	
Asystent projektanta:	mgr inż. Grzegorz Socha	
Projektant konstrukcji:	mgr inż. Jerzy Wójcik upr. bud. 278/92/Op bez ograniczeń w spec.konstrukcyjno-budowlanej	
Sprawdzający konstrukcję	mgr inż. Piotr Ćwirko upr. bud. 69/2000/Op bez ograniczeń w spec konstrukcyjno-budowlanej	

projekt

Nazwa i adres inwestycji:

MODERNIZACJA, PRZEBUDOWA I ROZBUDOWA GMINNEGO OŚRODKA KULTURY W TARNOWIE OPOLSKIM

działka nr 1017/3 , k.m.3 , obręb: Tarnów Opolski

PROJEKTY, NADZÓR , EKSPERTYZY W BUDOWNICTWIE
Jerzy Wójcik
47-300 Krapkowice
ul. Prudnicka 14
tel. 077 4 661 443

Inwestor:
GMINNY OŚRODEK KULTURY W TARNOWIE OPOLSKIM,
Osiedle Zakładowe 7 . 46-050 Tarnów Opolski

Faza :	Projekt budowlany
Branża :	KONSTRUKCJA
Wydanie:	O1
Data :	09/2012
Skala :	1:25
Nr projektu:	18/2012
Nr rysunku :	K5

Rysunek:

Poz. F1 - F4

Prawa autorskie zastrzezone

w/s = 841 / 1189 (1.00m2)

Allplan 2012